TSUNTIEN
ムラタ精密

TTRV-50C

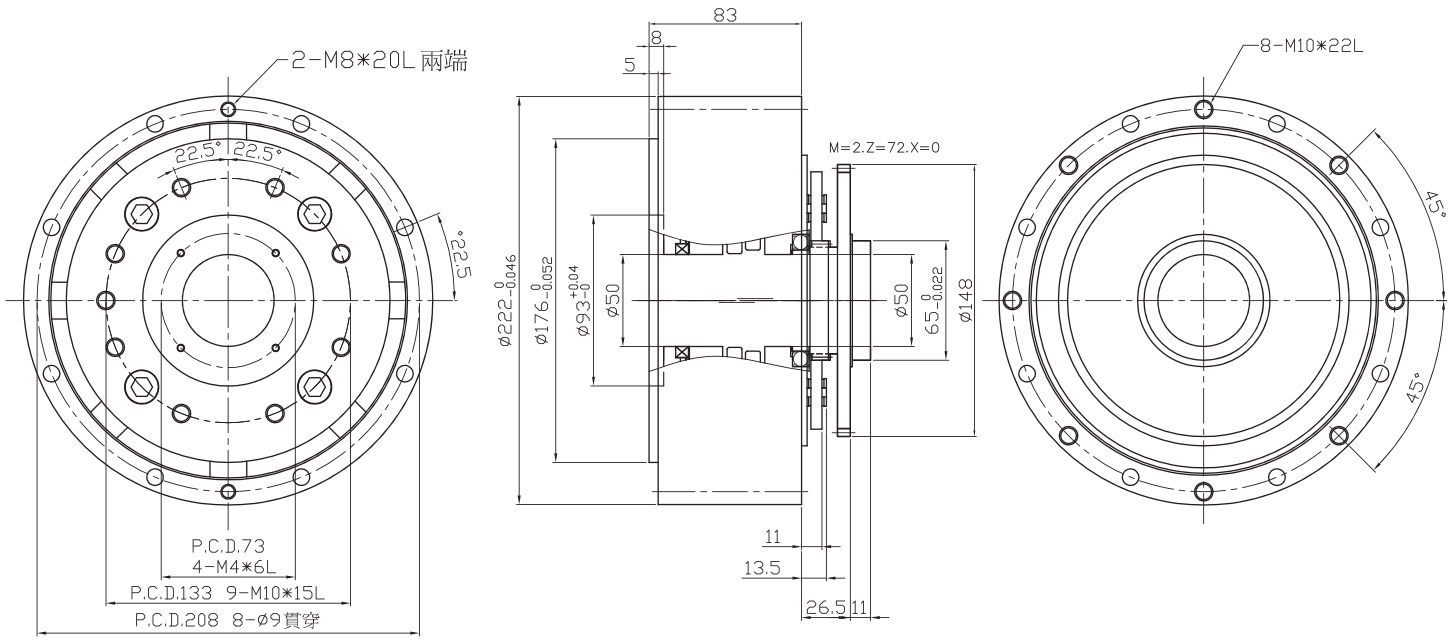
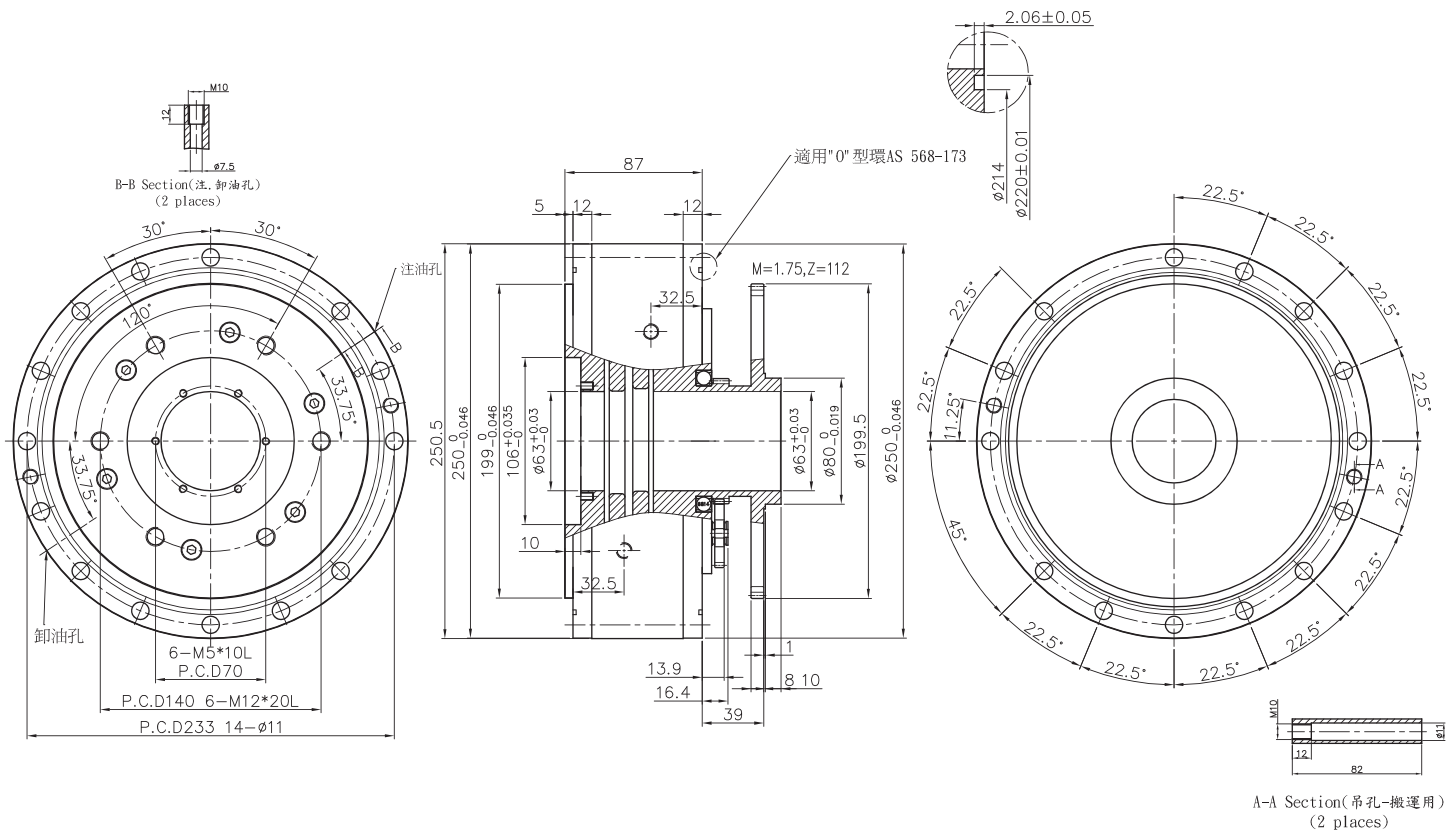
TTRV-105C