WF-D 螺旋齒系列外型 尺寸圖／表 L1

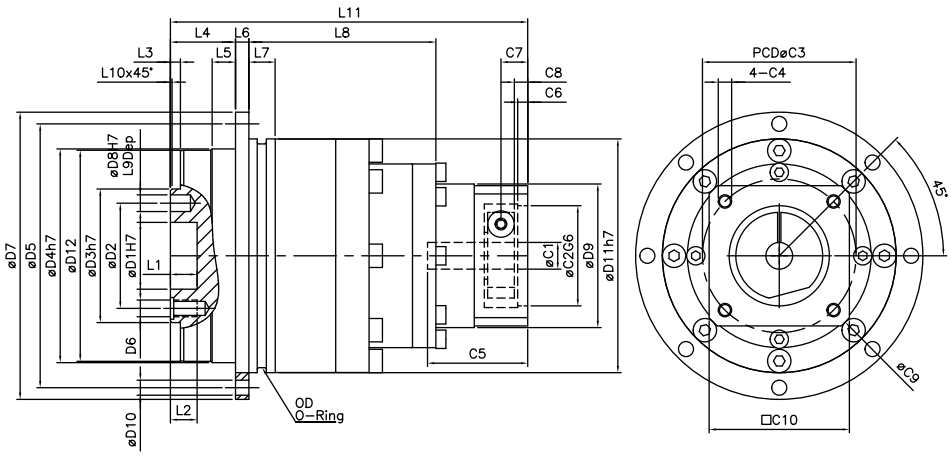

(單位:mm)

	Model / Code	WF47D	WF64D	WF90D	WF110D
D	D1 H7	12	20	31.5	40
	D2	20	31.5	50	63
	D3 H7	28	40	63	80
	D4 H7	47	64	90	110
	D5	67	79	109	135
	D6	4xM3x0.7P	7xM5x0.8P	7xM6x1.0P	11xM6x1.0P
	D7	72	86	118	145
	D8 H7	3	5	5	6
	D9	43	43	55	78
	D10	8x3.4	8x4.5	8x5.5	8x5.5
	D11 H7	60	70	95	120
	D12	46.2	63.2	89.2	109.2
L	L1	4	8	12	12
	L2	6.5	8	13.5	13.5
	L3	3	3	6	6
	L4	19.5	19.5	30	29
	L5	7	7	10	10
	L6	4	4	7	8
	L7	5	7.9	8	10
	L8	38	56	63.5	80.5
	L9	4	6	7	7
	L10	0.5	0.5	1	1
	L11	89	107	133.5	160
C	*C1 H7	8	8	14	19
	*C2 H7	30	30	50	70
	*C3	46	46	70	90
	*C4	M4x0.7P	M4x0.7P	M5x0.8P	M6x1.0P
	*C5	30	30	31	45.5
	*C6	3	3	4	6
	*C7	8	8	11	14
	*C8	4	4	6	7
	*C9	56	56	80	116
	*C10	42	42	60	88
	OD	56x2	66x2	90x3	110x3

1.C1~C5為標準的連接法蘭尺寸，實際尺寸會因馬達型號不同而變動,入力馬達記號如附表第151頁
2.L11尺寸也會因所搭配伺服馬達不同而有改變,如需詳細外型尺寸請連絡本公司