蝸輪-單段系統- PLEH

PLEH60~PLEH175		軸配置 SHAFT DIRECTION
	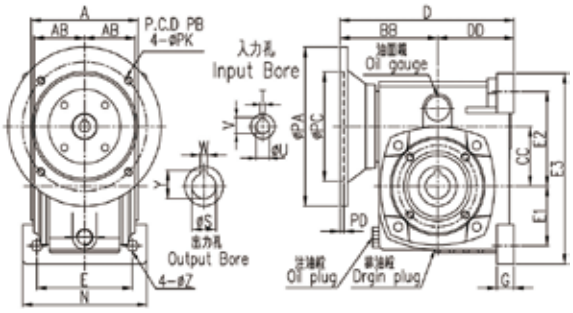	

尺寸表 DIMENSION *in millimeter

型號 Size	減速比 Ratio	A	AB	BB	CC	D	DD	E	E1	E2	E3	N	G	Z	馬力 Power HP	馬力 Power KW	入力孔 Input Bore U	入力孔 Input Bore T	入力孔 Input Bore V	入力法蘭 Input Adapter PA	入力法蘭 Input Adapter PB	入力法蘭 Input Adapter PC	入力法蘭 Input Adapter PD	入力法蘭 Input Adapter PK	中空出力軸 Output Hollow S	中空出力軸 Output Hollow W	中空出力軸 Output Hollow Y	重量 (Kg)	油量 (l)
60	(特殊) 1:5 (標準) 1:10 1:15 1:20 1:30 1:40 1:50 1:60	112	53	102	60	192	90	105	67	98	192	130	18	11	0.25	0.2	11	4	12.5	160	130	110	5	M8	25	7	28	7.9	0.44
															0.5	0.4	14	5	16										
70		131	62	117	70	212	95	120	75	115	230	155	20	15	0.5	0.4	14	5	16	160	130	110	5	M8	30	7	33	14.1	0.70
															1	0.75	19	6	21.5	200	165	130	5	M10					
80		144	68	129	80	234	105	125	90	125	260	160	20	15	1	0.75	19	6	21.5	200	165	130	5	M10	35	10	38	19.5	1.00
															2	1.5	24	8	27										
100		175	83	160	100	295	135	155	100	150	320	205	25	15	2	1.5	24	8	27	200	165	130	5	M10	40	12	43	42.0	1.87
															3	2.2	28	8	31	250	215	180	5	M12					
120		200	95	175	120	335	160	180	120	180	340	230	30	18	3	2.2	28	8	31	250	215	180	5	M12	45	14	48.5	59.0	4.10
															5	3.7	28	8	31										
135		216	102.5	165	135	335	170	200	130	200	380	250	30	18	5	3.7	28	8	31	250	215	180	5	M12	55	15	60	77.0	4.40
															7.5	5.5	38	10	41	300	265	230	5	M12					
155		270	109	232	155	447	215	220	212	305	583	280	35	20	7.5	5.5	38	10	41	300	265	230	5	M12	65	18	69	100	7.00
175		300	137	252	175	495	240	250	280	355	700	310	40	20	10	7.5	38	10	41	300	265	230	5	M12	80	22	85	145	8.00